SIDETIPPER FOR 3/4 M.³
(TÖR MASSE.)

Bl. 5

M. 1:20.

Oprids

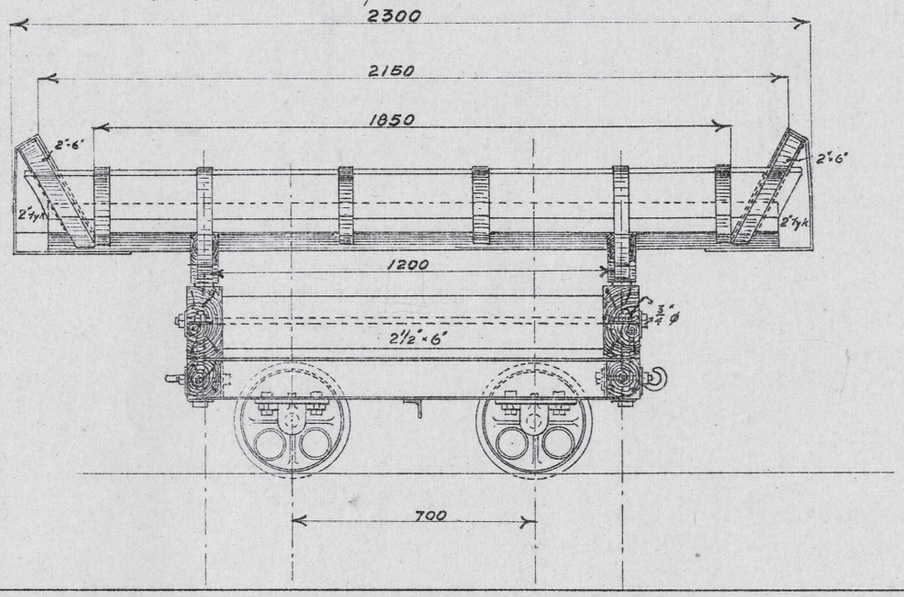

Enderids.

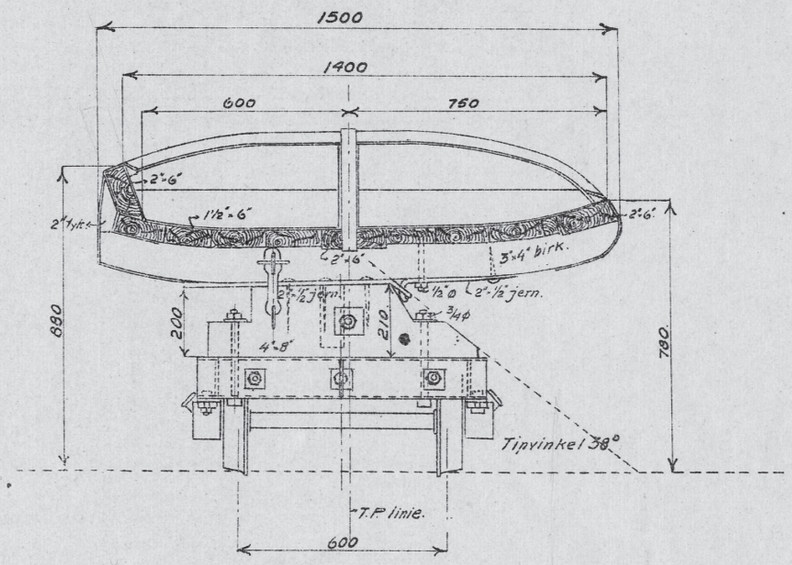

Grundrids.

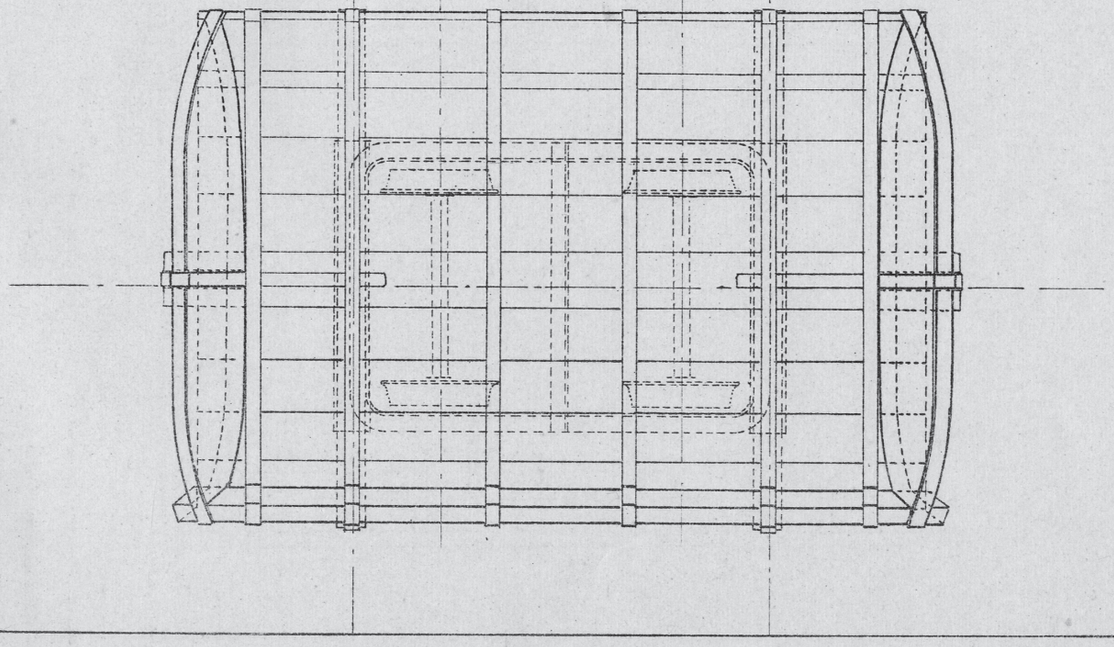

Beslag paa kasse: 1½"×⅛" jern.

Tiplemmer, at anvende ogsaa paa Tipsloede.

Understel fra bl. 3.

Alle maal i millemeter.

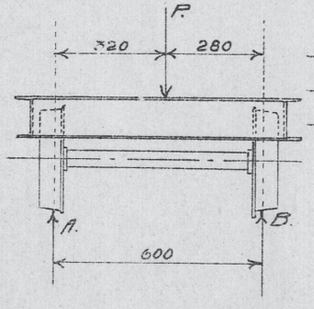

P = 1800 KG.
A = 840 "
B = 960 "